Coppa BIWAKO

超ビギナークラス・対戦表

2007.3.25 sun

Aブロック

		a	b	c	d	勝点	得点	失点	差	順位
a	さくらんぼ		○ 2-1	○ 5-1	× 0-1	6	7	2	5	2
b	Ardore	× 1-2		△ 3-3	× 0-2	1	4	7	3	3
c	白猿	× 0-5	△ 3-3		× 0-4	1	7	12	-5	4
d	FCモンスター	○ 1-0	○ 2-0	○ 4-0		9	7	0	7	1

Bブロック

		a	b	c	d	勝点	得点	失点	差	順位
a	Kicks		○ 4-1	○ 3-0	○ 5-1	9	12	2	10	1
b	横浜インパルス	× 1-4		× 0-3	× 1-3	0	2	10	-8	4
c	T.T.T	× 0-3			○ 2-1	6	5	4	1	2
d	S.N.K	× 1-5	○ 3-1	× 1-2		3	5	6	-1	3

Cブロック

		a	b	c	d	勝点	得点	失点	差	順位
a	BUNKYOU		○ 4-0	× 2-3	× 1-3	3	7	6	1	3
b	Maillot Jaune	× 0-4		× 1-2	× 1-4	0	2	10	-8	4
c	FC無我	○ 3-2	○ 2-1		× 0-2	6	5	5	0	2
d	FCまこ	○ 3-1	○ 4-1	○ 2-0		9	9	2	7	1

決勝トーナメント

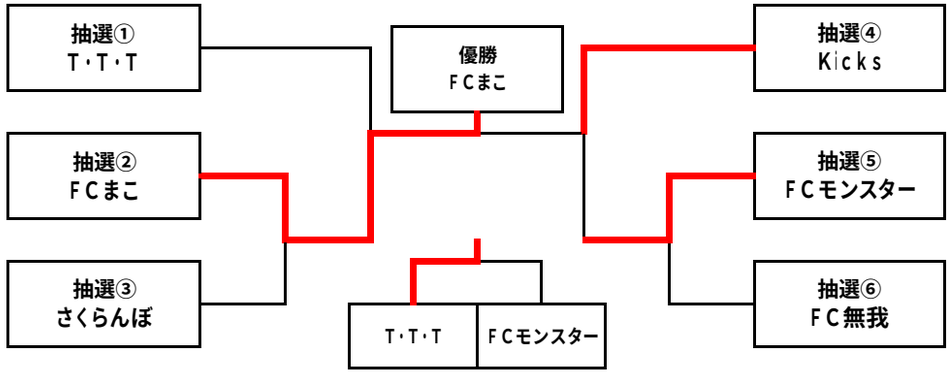

	開始	Aコート チーム名				チーム名	Bコート チーム名				チーム名
受付終了	13:15										
第①試合	13:40						さくらんぼ	2	vs	1	Ardore
第②試合	14:00						白猿	0	vs	4	FCモンスター
第③試合	14:20						Kicks	4	vs	1	横浜インパルス
第④試合	14:40						T.T.T	2	vs	1	S.N.K
第⑤試合	15:00	BUNKYOU	4	vs	0	Maillot Jaune	FC無我	0	vs	2	FCまこ
第⑥試合	15:20	さくらんぼ	0	vs	1	FCモンスター	Ardore	3	vs	3	白猿
第⑦試合	15:40	Kicks	5	vs	1	S.N.K	横浜インパルス	0	vs	3	T.T.T
第⑧試合	16:00	BUNKYOU	1	vs	3	FCまこ	Maillot Jaune	1	vs	2	FC無我
第⑨試合	16:20	さくらんぼ	5	vs	0	白猿	Ardore	0	vs	2	FCモンスター
第⑩試合	16:40	Kicks	3	vs	0	T.T.T	横浜インパルス	1	vs	3	S.N.K
第⑪試合	17:00	BUNKYOU	2	vs	3	FC無我	Maillot Jaune	1	vs	4	FCまこ
第⑫試合	17:20	抽選② FCまこ	2	vs	0	抽選③ さくらんぼ	抽選⑤ FCモンスター	4	vs	0	抽選⑥ FC無我
第⑬試合	17:40	抽選① T・T・T	2	vs	5	FCまこ	抽選④ Kicks	0 4	vs PK	0 1	FCモンスター
第⑭試合	18:00	3位決定戦 T・T・T	2 4	vs PK	2 1	FCモンスター					
第⑮試合	18:20	決勝戦 FCまこ	3	vs	1	Kicks					